BLOCS-PORTES DAS EI30

1V EI30 DAS VITRE - LINTEAU GRL200 - HUISSERIE BOIS

Référence Commerciale : 1V GV30 DA LINTEAU

MVD-0036

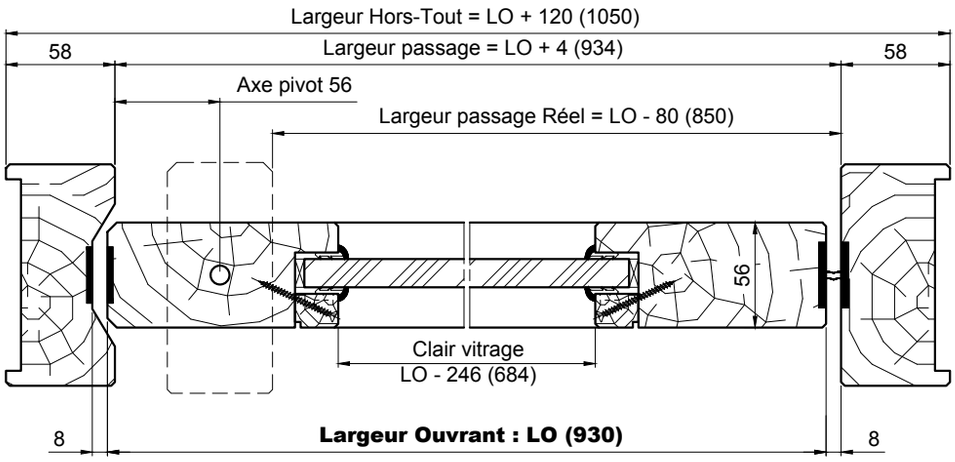
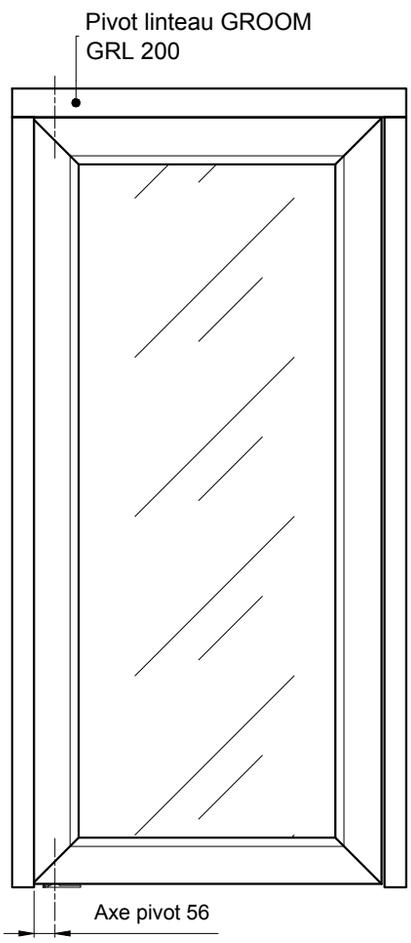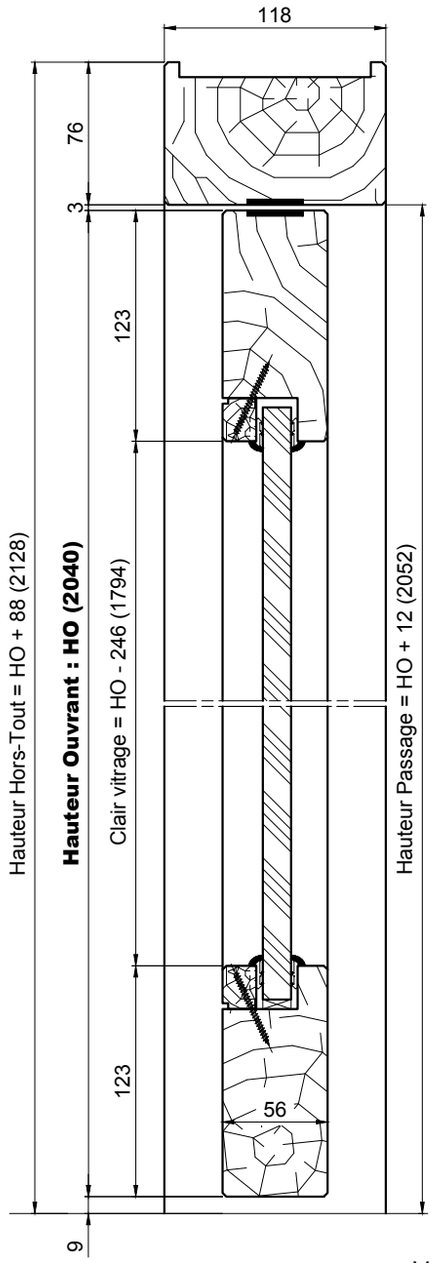
1 UP (Unité de Passage)
= Largeur Ouvrant de 980