# BLOCS-PORTES DAS EW30

## 1V EW30 DAS VITRE - LINTEAU GRL200 - SANS MONTANT SANS FILEUR

MALERBA

Référence Commerciale : 1V GV30 DA LINTEAU

**MVD-0054**

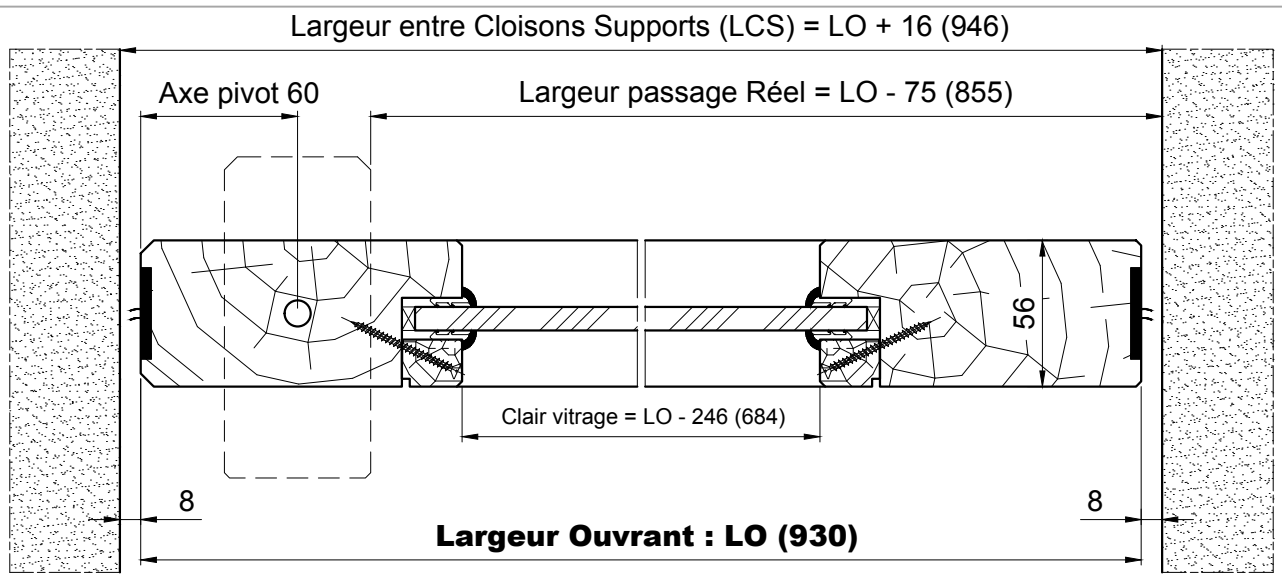

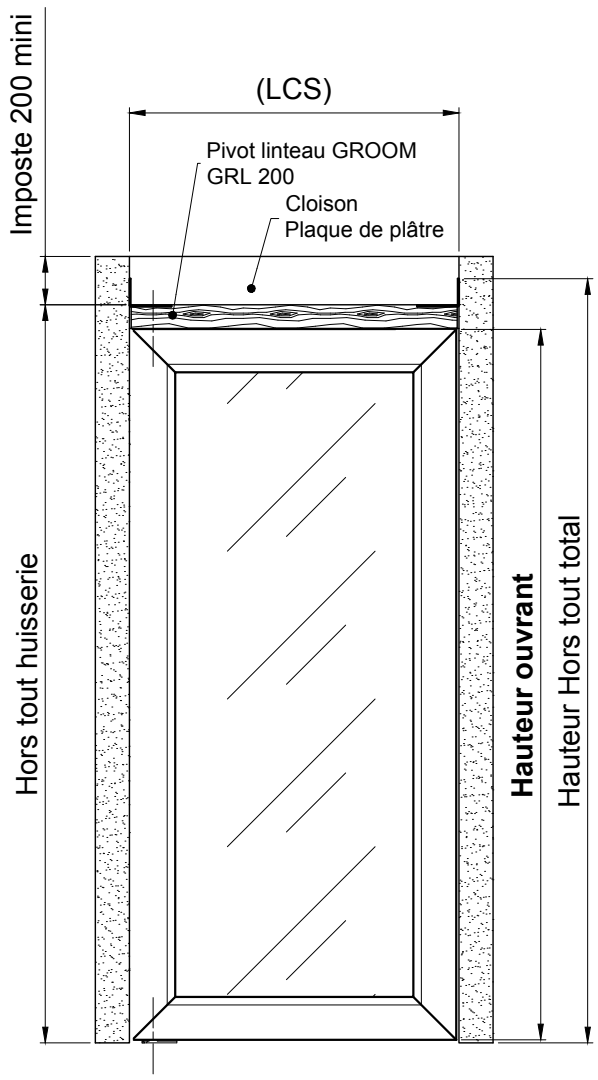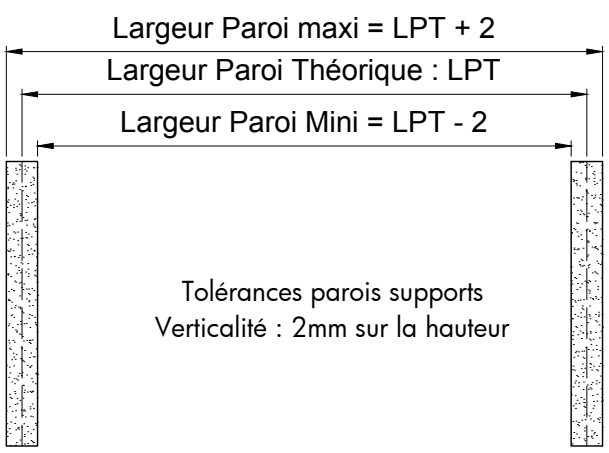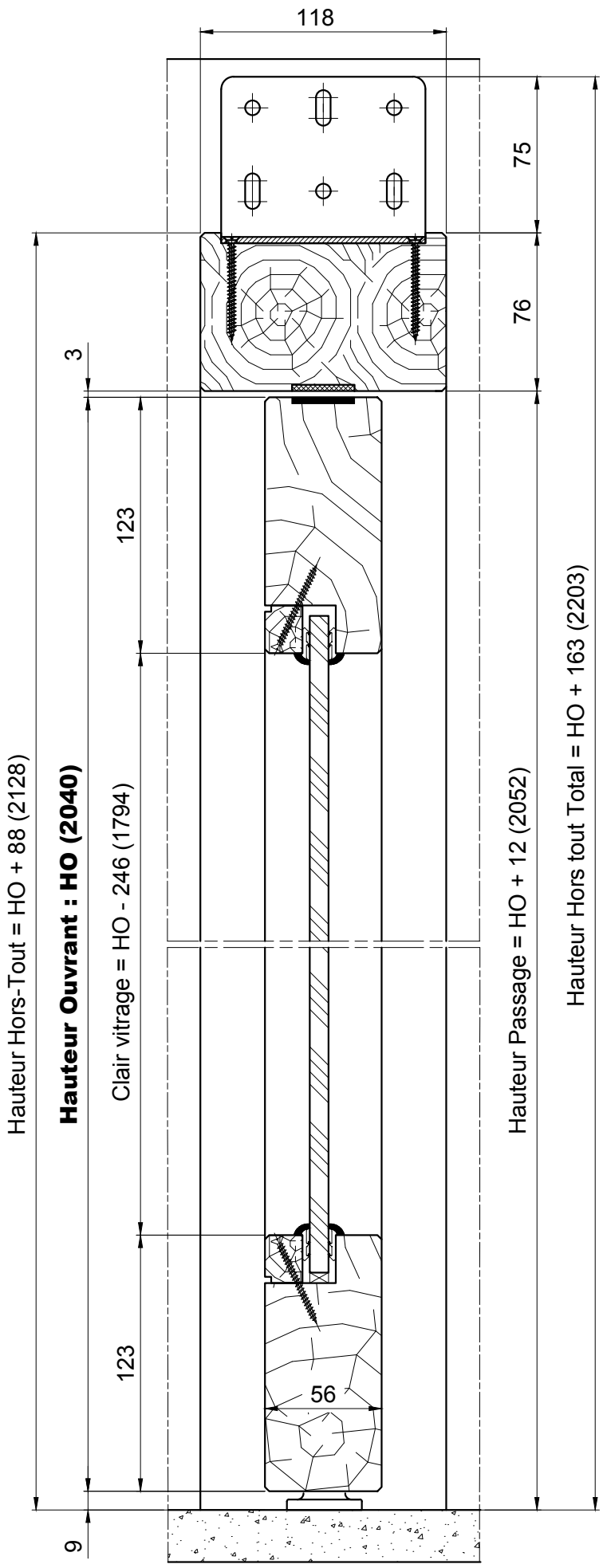
1 UP (Unité de Passage)
= Largeur Ouvrant de 980