BLOCS-PORTES DAS EW30

2V EW30 DAS VITRE - MATERNELLE - FP DORMA - FEUILLURE

Référence Commerciale : 2V GV SA30 FP

MVD-0081

COUPE A-A SUR PARTIE HAUTE

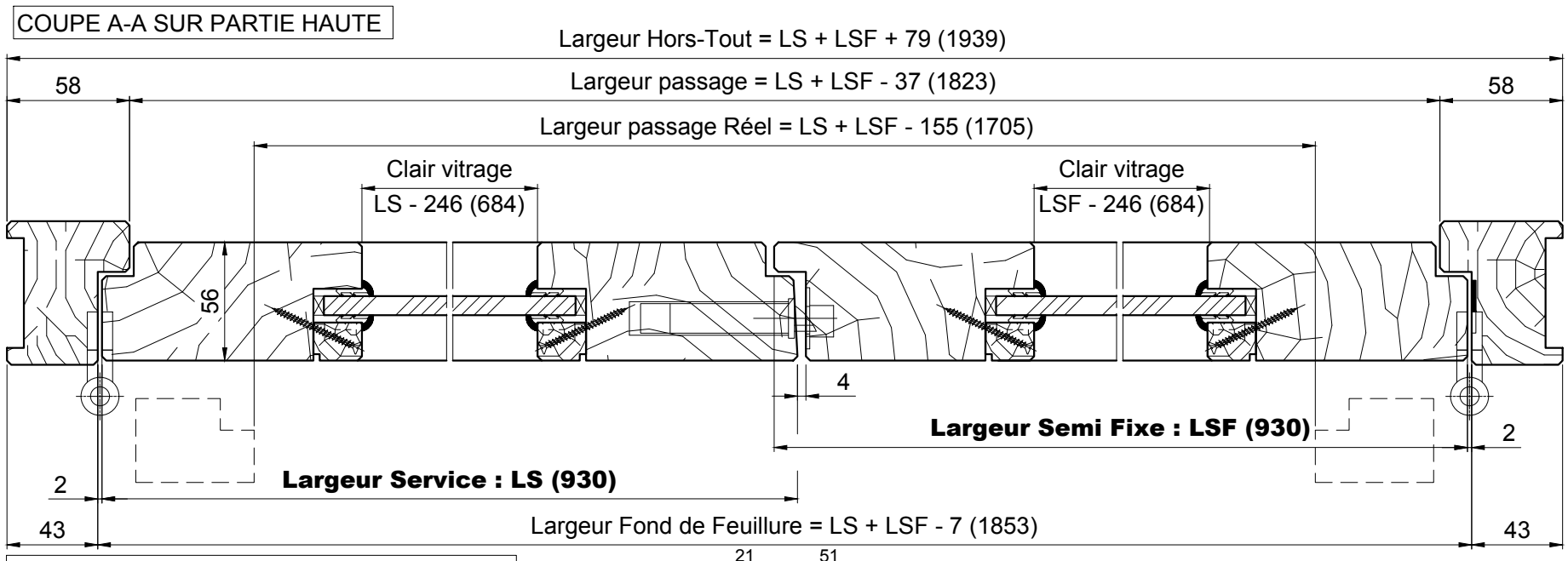

COUPE B-B SUR JOINT ANTI PINCE DOIGTS

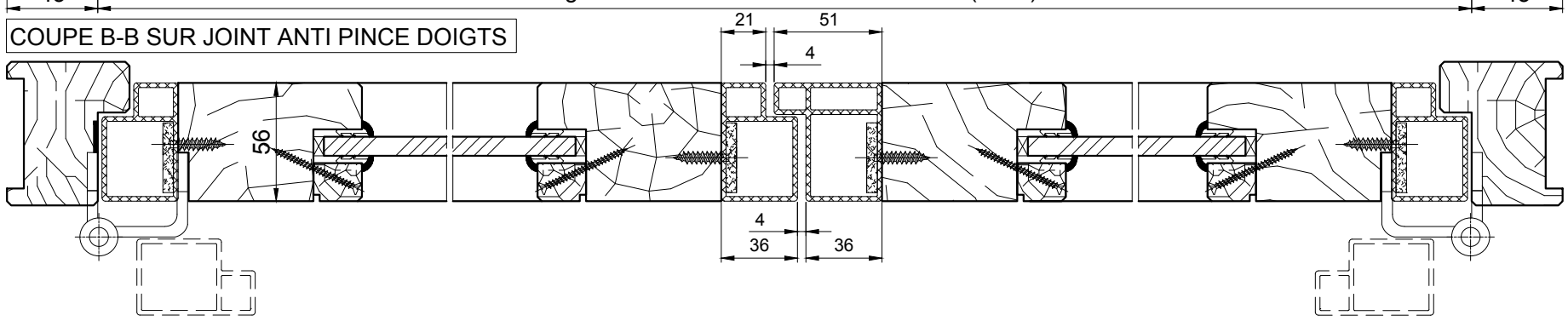
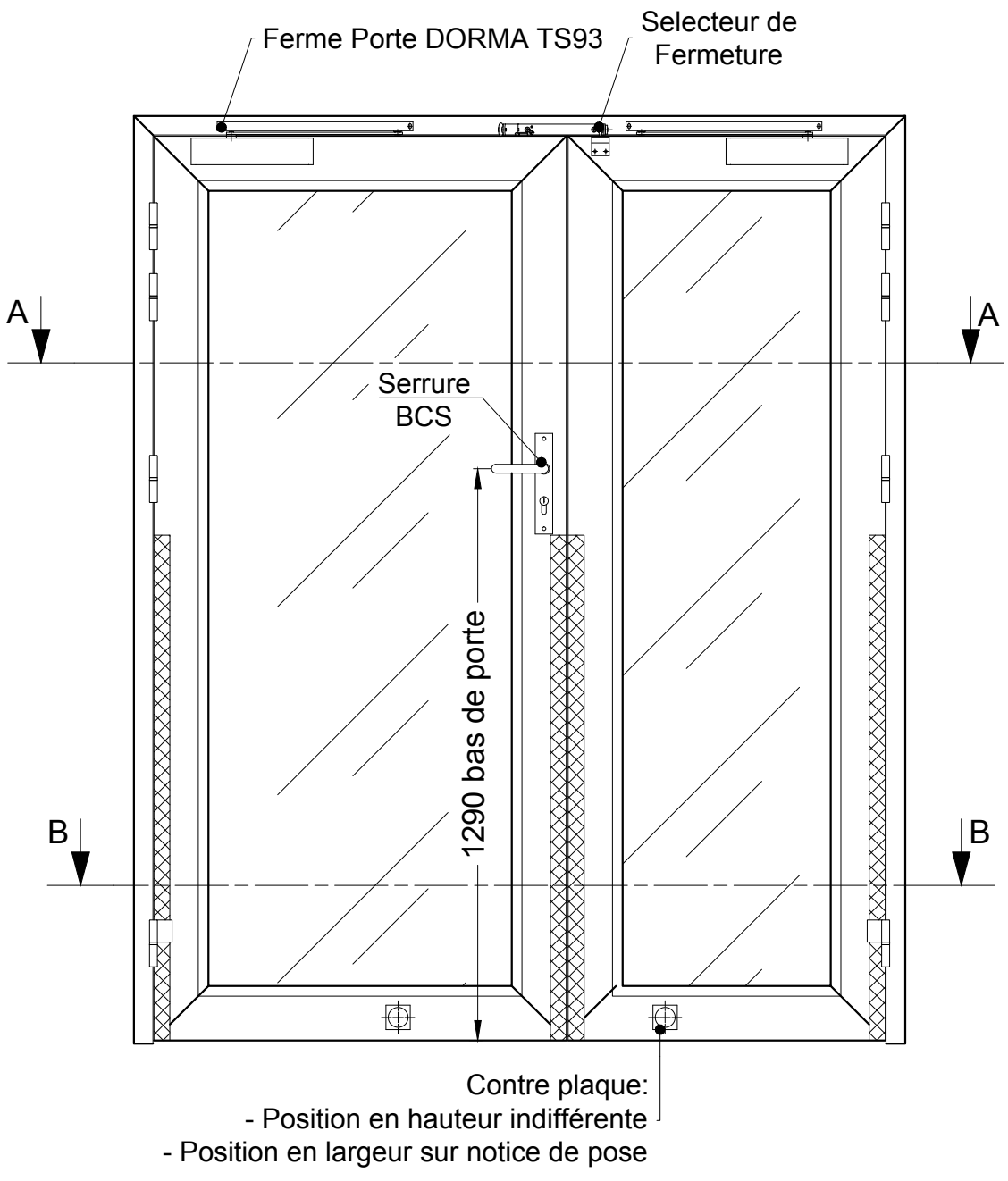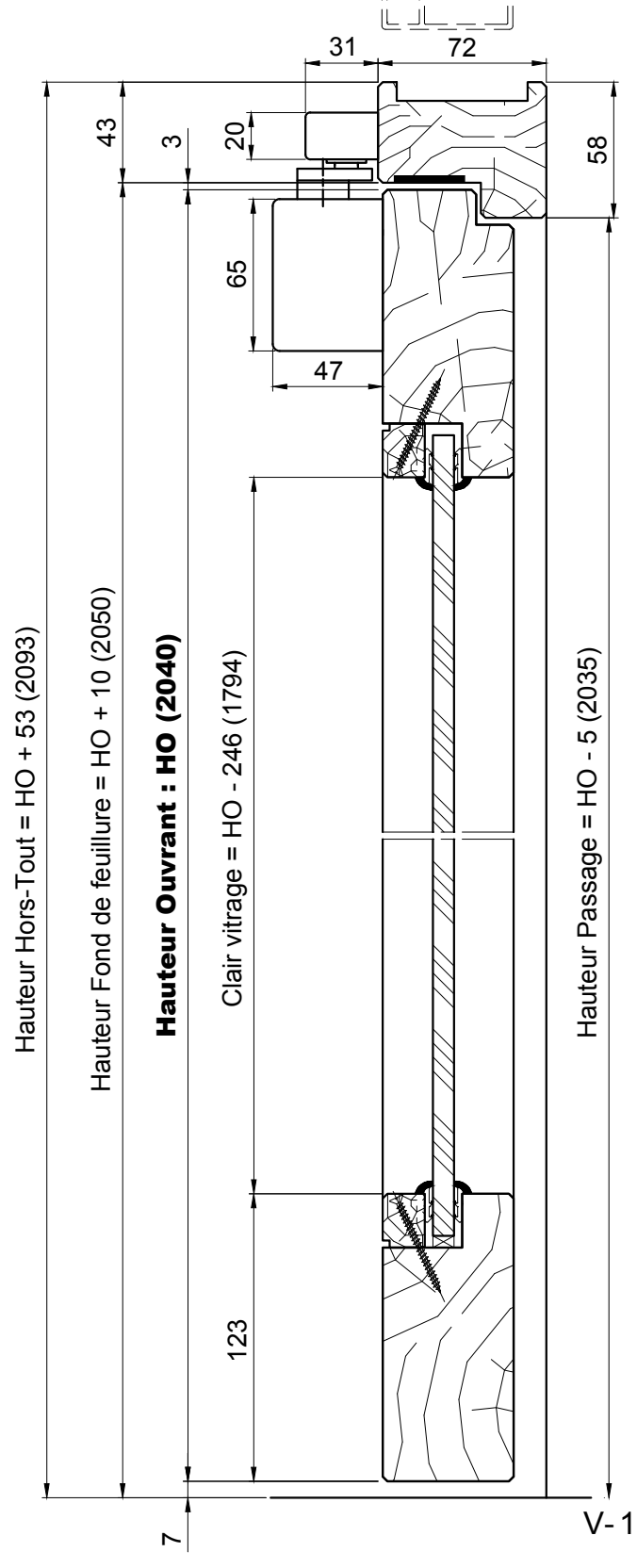
Verrou d'urgence en applique OBLIGATOIRE