BLOCS-PORTES RESISTANT AU FEU EW30

2V EW30 VITRE - FERME-PORTE ENCASTRE

Référence Commerciale : 2V GV SA30
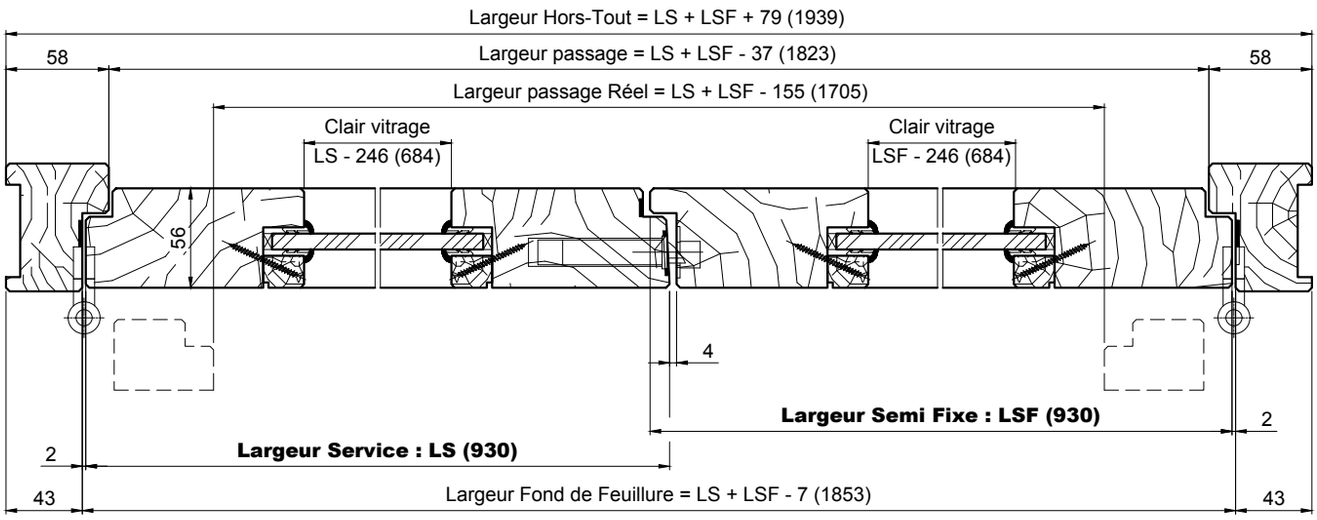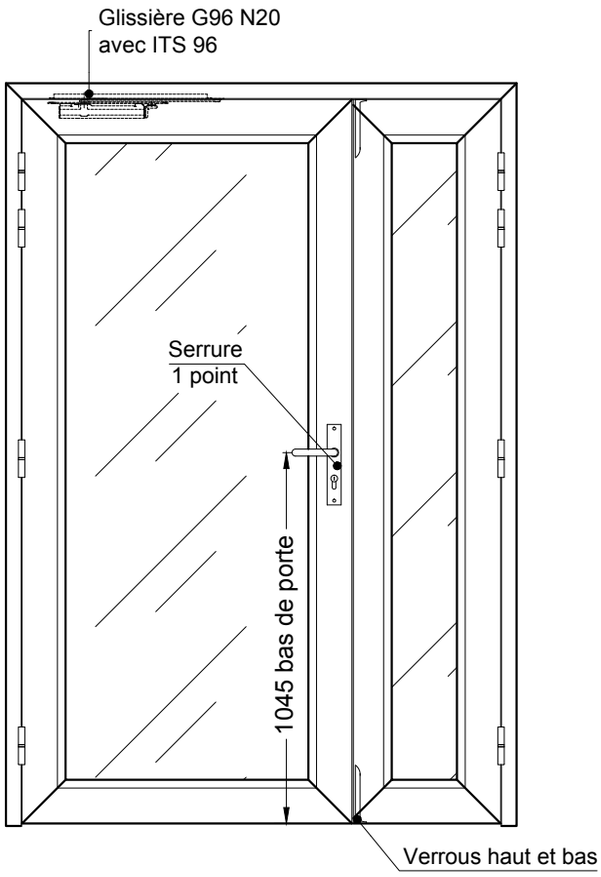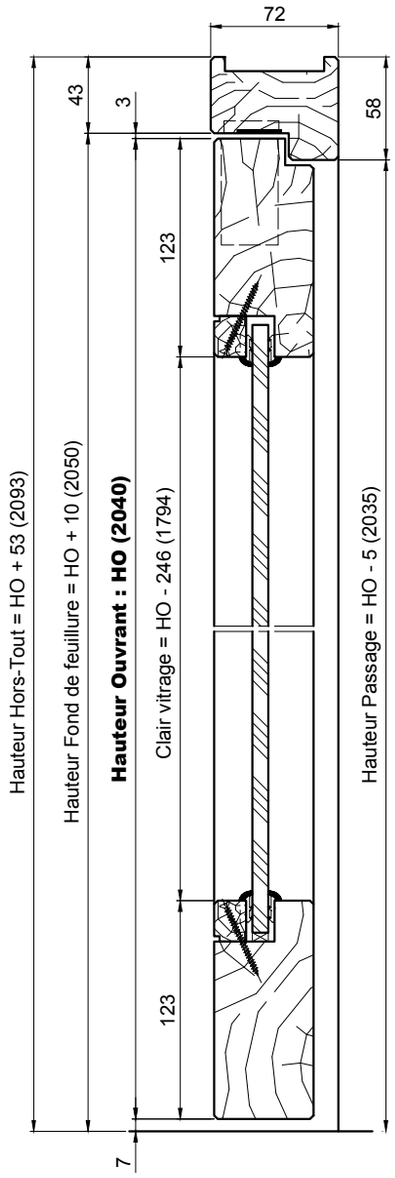
MVF-0009