BLOCS-PORTES RESISTANT AU FEU EI30

2V EI30 VITRE

Référence Commerciale : 2V GV SA30
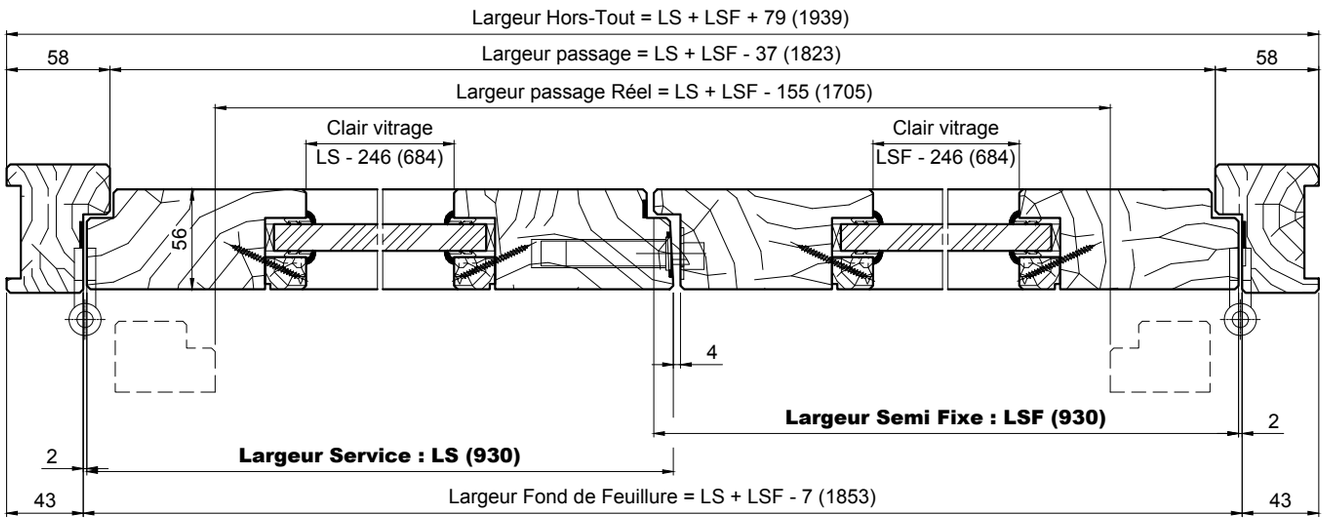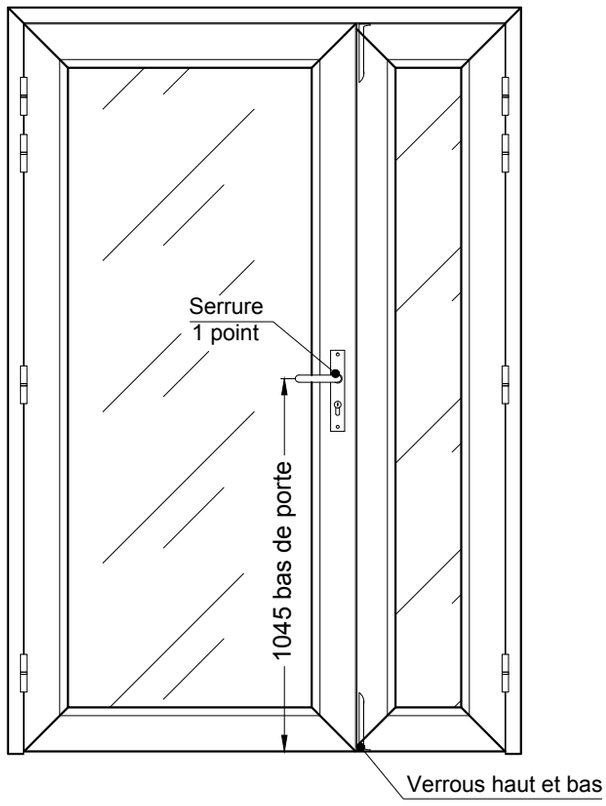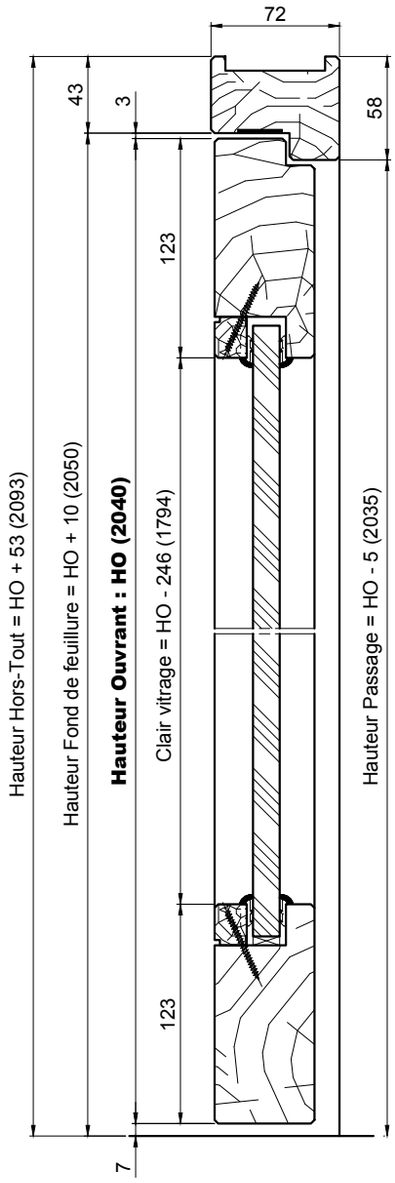
MVF-0016