BLOCS-PORTES RESISTANT AU FEU EI60

2V EI60 VITRE - LINTEAU - HUISSERIE BOIS

Référence Commerciale : 2V GV60 DA LINTEAU

MVF-0040

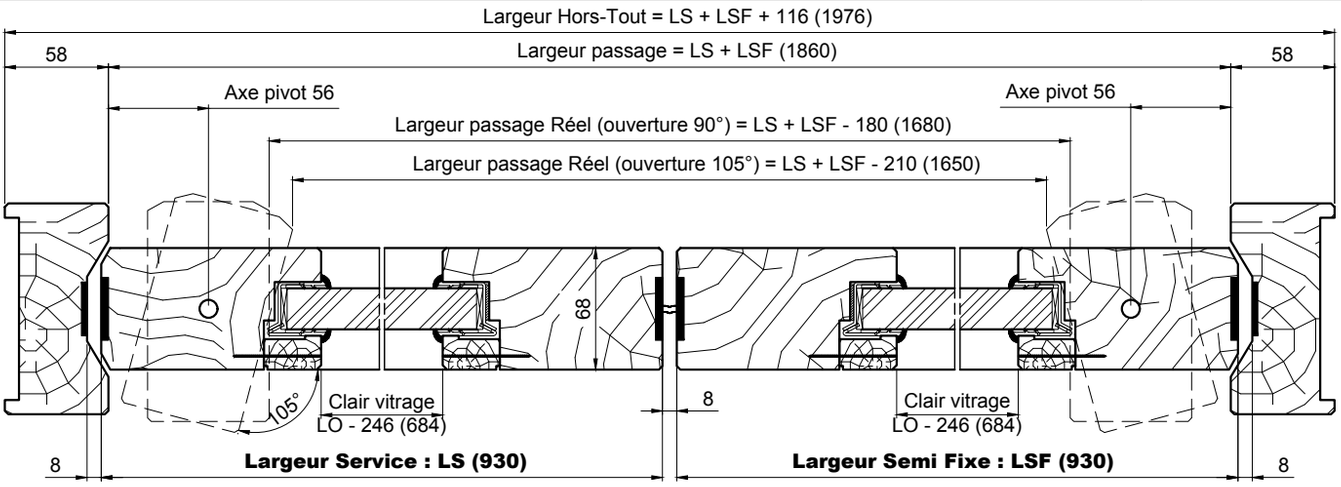
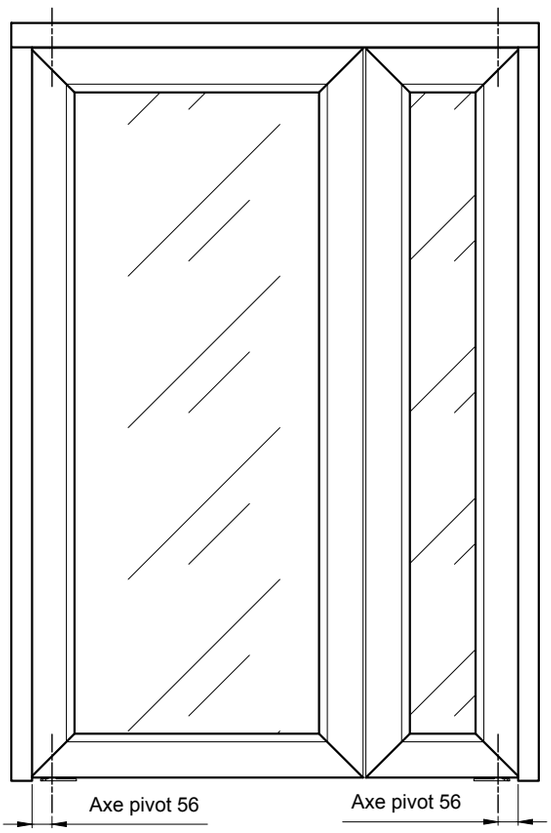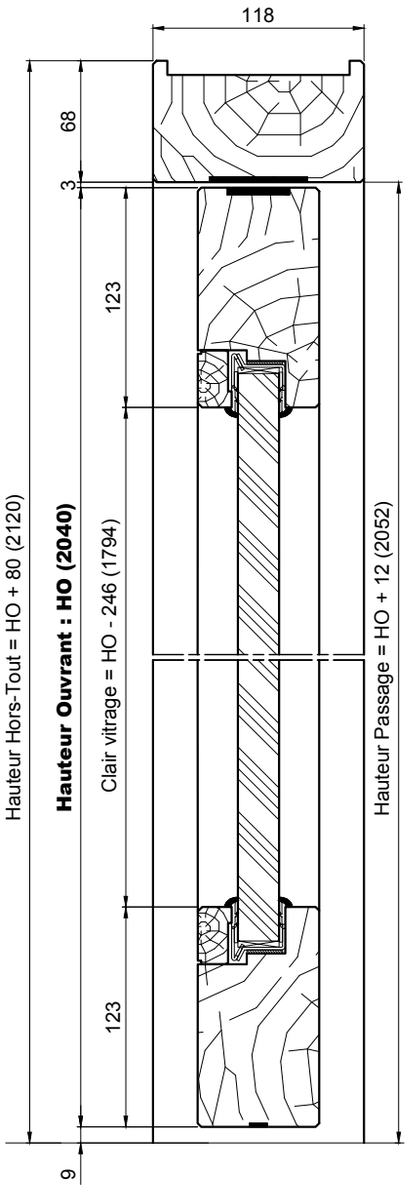
Attention : Angle d'ouverture maxi 105° pour une section maxi de 118x58 avec perte de passage libre réel
Pour section supérieure, nous consulter