# BLOCS-PORTES RESISTANT AU FEU EI30

## 2V EI30 VITRE - LINTEAU (APD MD) - SANS MONTANT AVEC FILEUR

Référence Commerciale : 2V GV30 DA
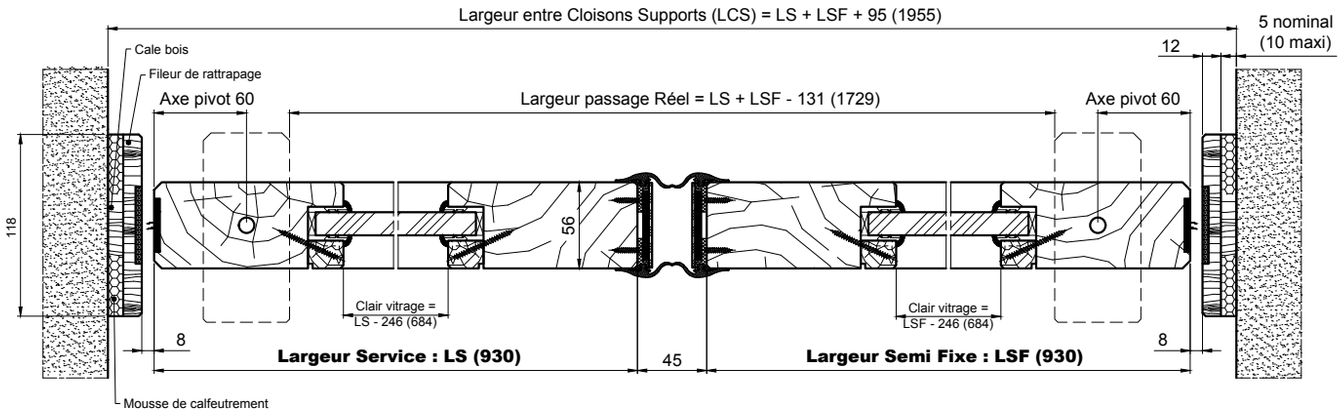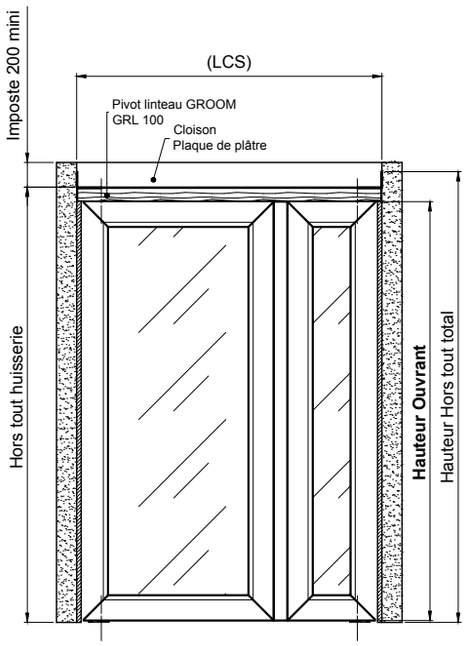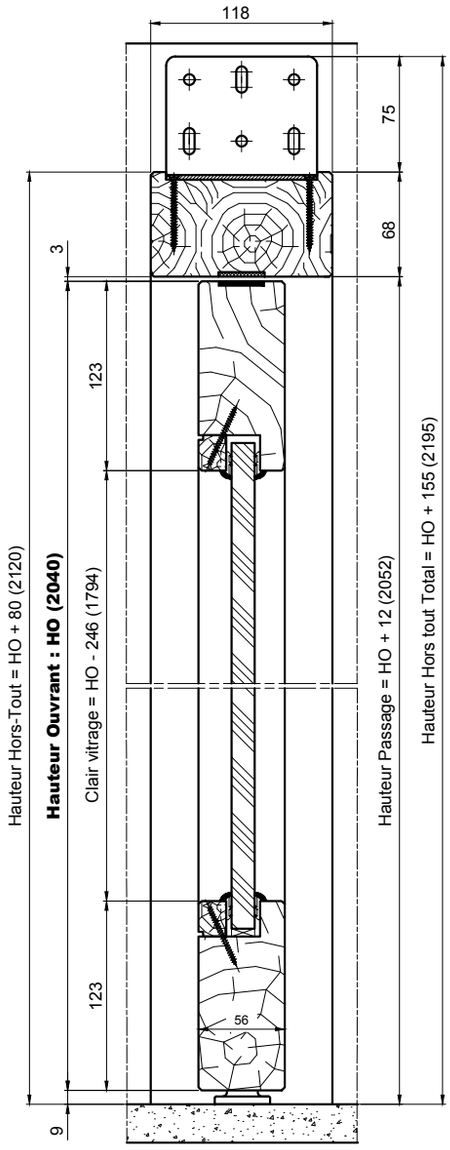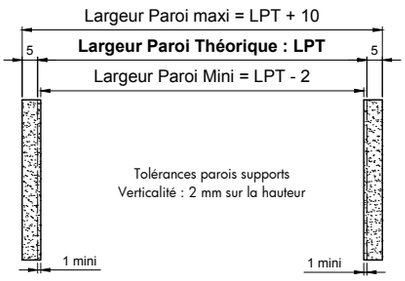
**MVF-0059**