BLOCS-PORTES NON FEU

2V VITRE

Référence Commerciale : 2V GV SA
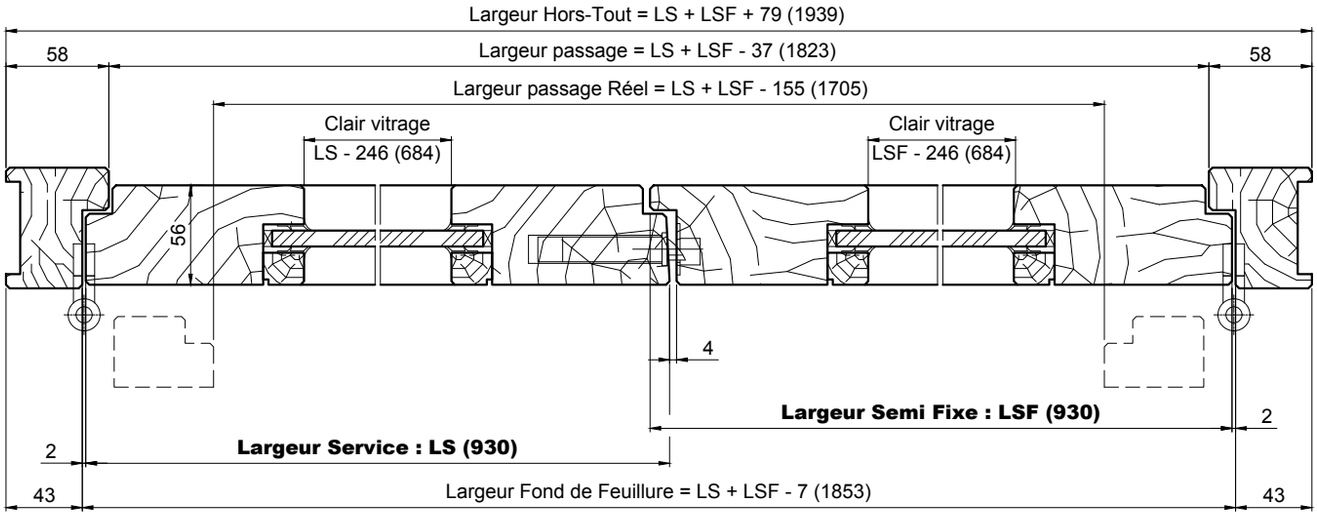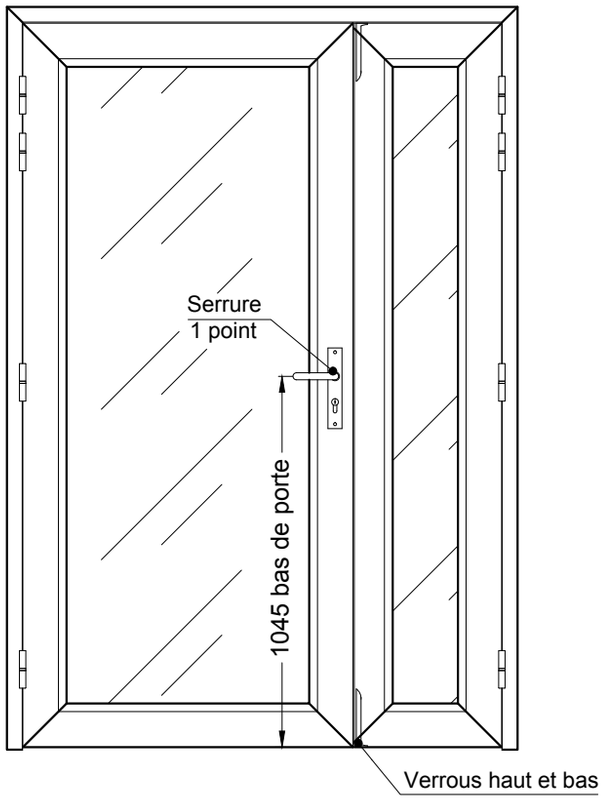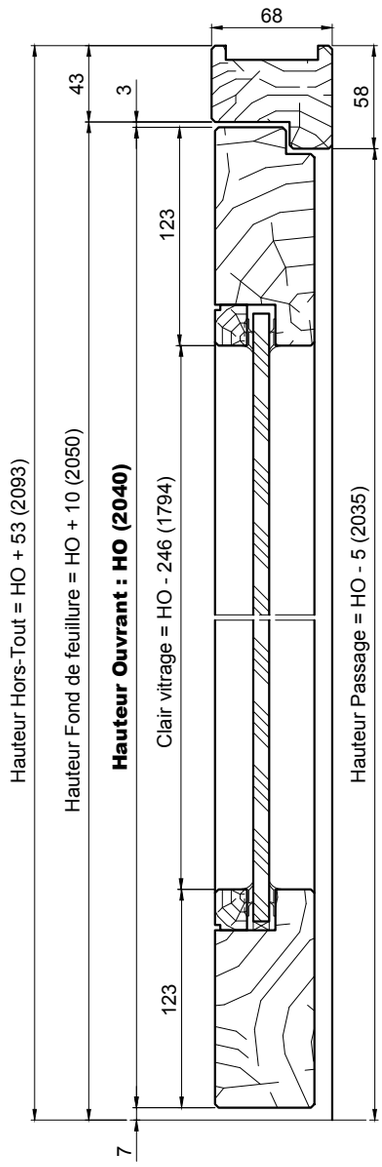
MVS-0002