BLOCS-PORTES NON FEU

2V VITRE - LINTEAU - SANS MONTANT AVEC FILEUR

Référence Commerciale : 2V GV DA LINTEAU
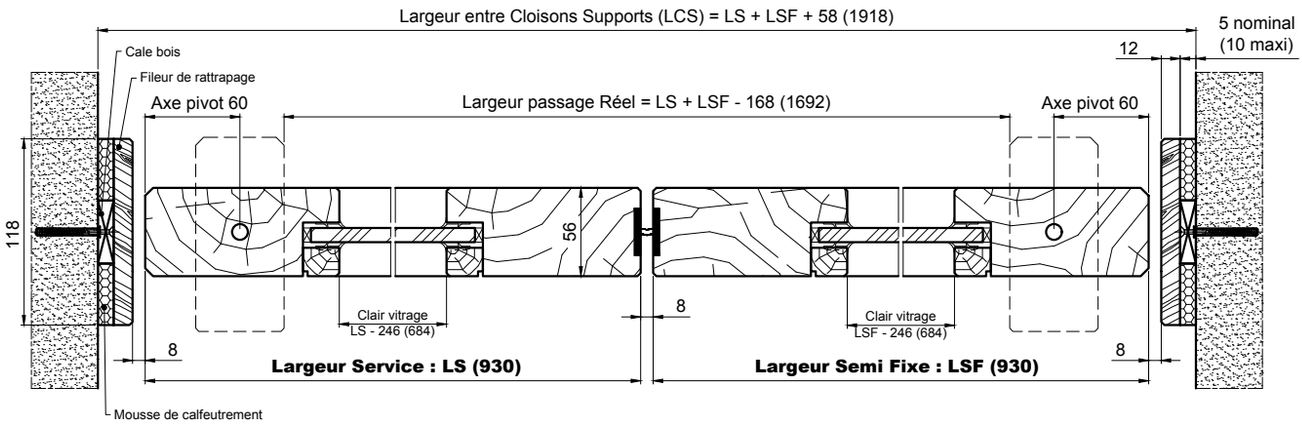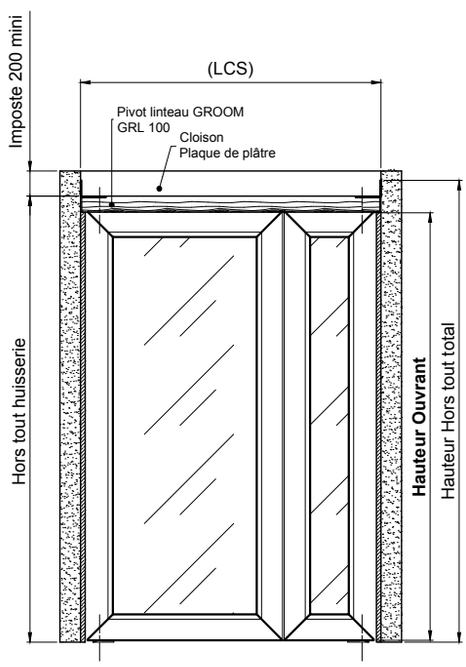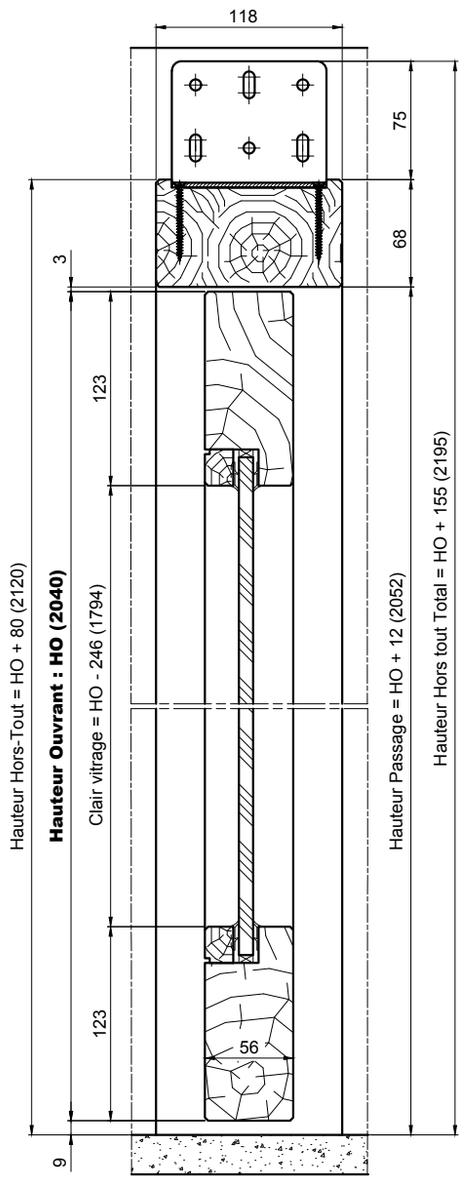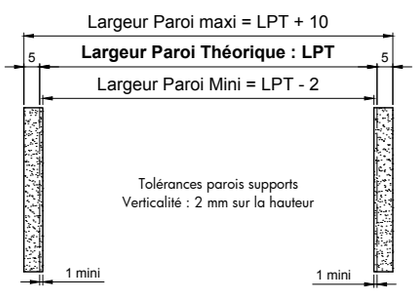
MVS-0020